故障かなと思ったら

現　象	考えられる原因	処　置
点灯しない。	電源が OFF になっている。	電源を ON にしてください。
検知エリアの中に 人が入ったのに点灯しない。	検知エリアが遮られている。	センサーの前に障害物があると人の動きを 検知できません。場所を変更してください。
	夏場など、周囲の温度と人体の 温度が近くなり、温度差がない。	センサーは人やフォークリフトの動きによる 温度変化を検知します。 温度変化が少ない場合や温度変化が ゆるやかな場合は、検知しにくくなります。
	防寒具やヘルメット・手袋などで 体温が遮断されている。	
	非常にゆっくりとした動作で 検知エリアに侵入した。	
検知エリアの中に 人がいないのに点灯する。	検知エリア内に誤動作源がある。 熱を発生する機械など エアコンなどの送風する機器	検知エリア内の誤動作源を 取り除いてください。
検知エリア内に 人がいるのに消灯する。	検知エリア内で人が静止しているか 人の動きが少ない。	連続点灯モードに変更してください。
消灯しない。	検知エリア内に人や熱の発生源がある。	検知エリア内に人がいたり、熱の発生源が あると点灯します。
	連続点灯モードになっている。	自動モードに変更してください。

仕様

●センサー付き LED ベースライト

形式	BL- 642	
定格電圧	AC100 ～ 200 V　50/60 Hz	
消費電力	42 W	
取付方法	天井直付け	
光源	昼白色 LED	
色温度	5,000K	
演色性	Ra80	
器具光束	6,900 lm	
固有エネルギー消費効率	164 lm/W	
光源寿命	60,000 時間	
センサー検知高	8 m まで	
センサー検知範囲	取付高 6m で直径 6m 検知範囲は目安です。気温、移動速度、進入方向、器具の設置状態等により変化します。	
機能設定 （別売のリモコンで設定）	動作	自動 / 連続点灯
	待機時ほんのり点灯	ON/OFF（ほんのり点灯：明るさ 20%）
	点灯時間	30 秒 / 1 分 / 3 分 / 5 分
	センサー感度	H（高）/ M（中）/ L（低）
	その他	テスト / リセット / 消灯
使用温度範囲	－40 ℃～45 ℃	
使用場所	屋内 / 半屋外	
質量	1.4kg	
適合規格等	PSE（電気用品安全法） JIS C 8105-3（定格消費電力 / 建築物省エネ法）	
保護等級	IP 54	
耐震クラス	S2	
付属品	取り付け金具 2 個、固定ネジ/ ワッシャ 4組 、落下防止ワイヤー 1 本	

●リモコン

形式	RC-3
電源	DC3V　CR2032 ボタン電池
電池寿命	約 2 年（1 日 10 回使用時）
出力	赤外線
動作距離	12 m
照射角度	30°
質量	63g（電池含む）
付属品	CR2032 ボタン電池（テスト用）1 個、壁掛けホルダー 1 個、 取付ビス 2 個、コンクリートスリーブ 2 個

外形寸法図

● BL-642

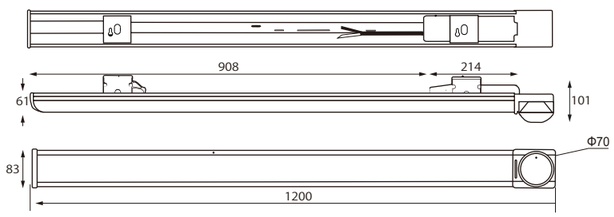

● 取付金具

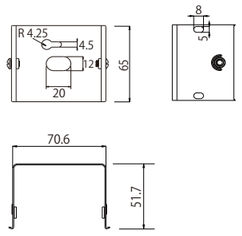

● RC-3（リモコン）

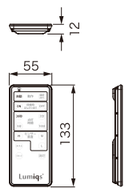

BL-642　保証書

お買上げ日		年　　月　　日
保証期間		お買上げ日（お引渡し日）より 5 年間
お客様	ご住所	〒□□□-□□□□ TEL
	ご氏名	
販売店	住　所	〒□□□-□□□□ TEL
	社名･店名	

〈保証規程〉

保証内容

- 保証期間はお買上げ日（お引渡し日）より 5 年間です。
- 取扱説明書、本体貼付ラベル等の注意書きにしたがった使用状態で保証期間内に故障した場合、無償修理または代替品を無償提供させていただきます。
- 原則として不具合品が返却されたものを対象とさせていただきます。
- 取り替え工事費用は含みません。

保証の免責事項

- お買い上げ後の取付場所の移設、輸送、落下などによる故障および損傷
- 使用上の誤りおよび不当な修理や改造による故障および損傷
- 火災、地震、水害、落雷その他天災地変、異常電圧、指定外の使用電源などによる故障および損傷
- 車両、船舶等に搭載された場合に生ずる故障および損傷
- 施工上の不備に起因する故障および損傷
- 法令、取扱説明書で要求される保守点検を行わないことに起因する故障および損傷
- 海外での使用による故障および損傷

アイキュージャパン株式会社
〒520-3031 滋賀県栗東市綣 6-12-7
TEL: 077-551-5002　FAX: 077-551-5008

Made in Malaysia

1020E2

Lumiqs®

取扱説明書
保存用

形式
BL-642

センサー付き LED ベースライト（防湿・防滴型）
電源一体型
蛍光灯 Hf 32 形 高出力タイプ 2 灯相当

施工者様へ：工事が終了しましたら、本取扱説明書を必ずお客様へお渡しください。
お客様へ　：器具の施工には電気工事士の資格が必要です。施工は必ず工事店へ依頼してください。

安全に関するご注意

警告　誤った取り扱いをすると、人が死亡または重傷を負う可能性が想定される内容を示します。

- 器具の施工は、電気工事士の有資格者が施工説明にしたがい、確実に行ってください。
  施工に不備があると、発火、感電、落下の原因となります。
- HIDランプ用器具（安定器二次側）、非常用照明器具、誘導灯器具、防爆用器具では絶対使用しないでください。
  器具の破損、発煙、点灯回路損傷の原因となります。
- 直流電流では絶対に使用しないでください。器具の破損、発煙、点灯回路損傷の原因となります。
- この器具は天井取り付け器具です。壁面取り付け、補強のない天井面への取り付け、据え置き取り付けはしないでください。発火、感電、落下の原因となります。
- 必ず付属の落下防止ワイヤーを取り付けて使用してください。器具落下の原因となることがあります。
- 紙や布で覆ったり、燃えやすいものに近づけないでください。火災や器具過熱の原因となります。
- 取り付け、取り外しまたは器具清掃のときは、必ず電源を切ってください。感電の原因となります。
- 調光機能の付いた照明器具および回路では使用できません。不点灯や短寿命の原因となります。
- 器具の分解、改造および部品を変更して使用しないでください。落下、感電、変形、火災の原因となります。
- 器具を長時間見続けることがないように器具を設置してください。網膜障害の原因となることがあります。

注意　誤った取り扱いをすると、人がけがをしたり、物的損害の発生が想定される内容を示します。

- この器具は屋内/半屋外専用器具です。それ以外の場所では使用できません。発火、感電、落下の原因となります。
- 定格電圧（AC100～200V）以外の電源で使用しないでください。発火、感電の原因となります。
- 周囲温度 －40～45℃ でご使用ください。高温で継続使用すると部品劣化による短寿命や光束低下の原因となります。
- 直接雨・風の当たる場所や湿気のある場所、振動や衝撃の多い場所、粉塵や腐食性ガス、オイルミストの発生する場所等では使用しないでください。感電、落下の原因となります。
- この器具は天井直付器具です。壁面取付・補強のない天井面への取り付け・据え置き取り付けはしないでください。発火、感電、落下の原因となります。
- 器具直下は高温になりますので、照射面との距離は 1m 以上離してください。火災の原因となります。
- 掘り込まれた狭い空間や、密閉された狭い空間で使用しないでください。火災の原因となります。
- 明るく安全にご使用いただくために、1年に1回の保守・点検を行ってください。
- 工事の際は、防水処理のための自己融着テープが必要となります。別途ご準備ください。
- 電源線の接続後の絶縁・防水処理（融着テーピングなど）は確実に行ってください。感電・火災の原因となります。

付属品

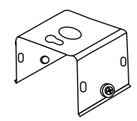

取り付け金具　2個

固定ネジ／ワッシャー 各4個
（取付金具に装着済み）

落下防止ワイヤー　1本
（本体に装着済み）

取り付け方

作業前は、
必ず電源を
お切りください。

1 本体についている取り付け金具を外し、アンカーボルトなどで天井にしっかりと固定してください。

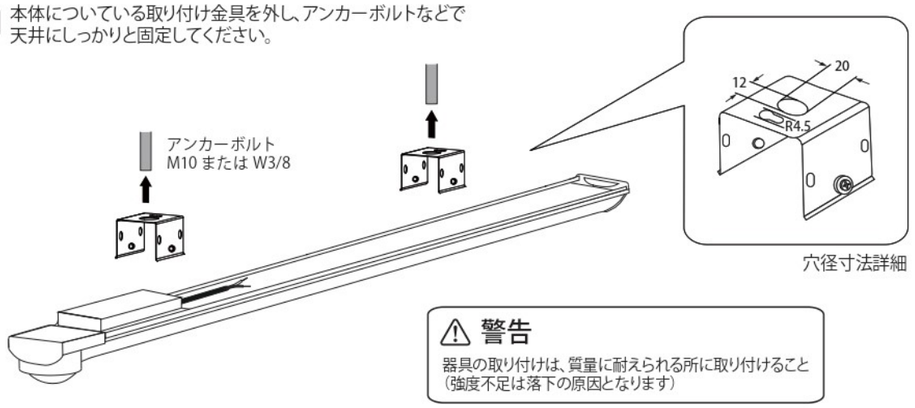

⚠ 警告

器具の取り付けは、質量に耐えられる所に取り付けること
（強度不足は落下の原因となります）

2 電源線の接続します。ケーブル線と電源線を確実に接続し、自己融着テープを巻いてから、絶縁テープを巻いて仕上げ、十分に絶縁・防水処理を施します。

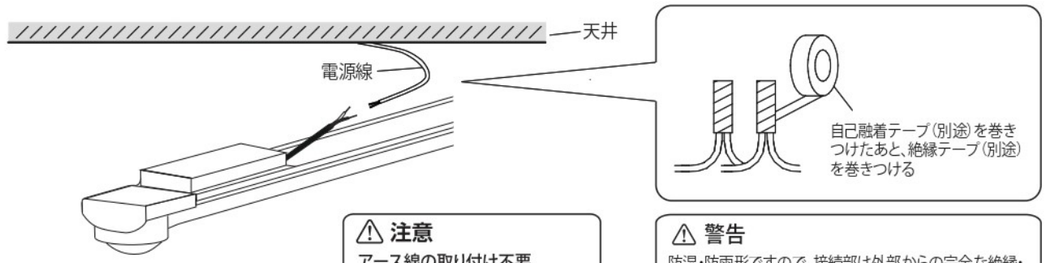

⚠ 注意

アース線の取り付け不要

本体電源は二重絶縁構造になっています
そのため、アース線の取り付けは不要です

⚠ 警告

防湿・防雨形ですので、接続部は外部からの完全な絶縁・防水処理が必要です。
接続、保護が不完全な場合、感電・火災の原因となります。

3 本体を取り付け金具に確実に取り付けてください。

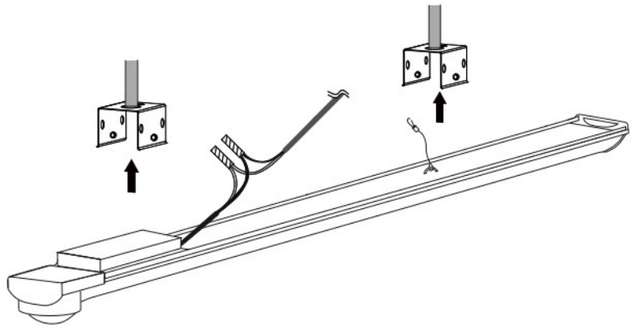

4 固定ネジ4本で、本体と取り付け金具をしっかりと固定してください。

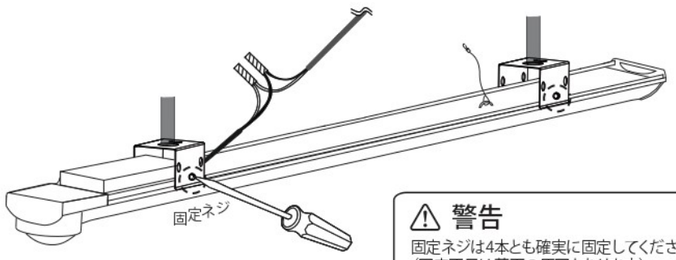

⚠ 警告

固定ネジは4本とも確実に固定してください。
（固定不足は落下の原因となります）

5 落下防止ワイヤーを、落下防止ワイヤー取り付け用のボルト（市販品）や躯体等に確実に取り付けてください。

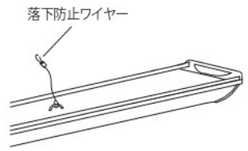

⚠ 警告

落下防止ワイヤーのリングを、落下防止ワイヤー取り付け用のボルト等に確実に取り付けること。
取り付けないと、器具落下による事故の原因になります。

6 取り付け作業完了後、電源を入れて点灯を確認してください。
設定はリモコン（別売）で行います。

⚠ 注意

ウォームアップ（初期安定動作）について

電源投入後60秒間は強制点灯し、リモコン操作ができません。これは、センサーが安定するまでの初期動作で故障ではありません。

検知エリア

検知エリアは目安です。取付高さ、周囲の温度、人やフォークリフトの表面温度、移動速度、器具の設置状況などにより大きく変化します。
夏場など人やフォークリフトと周囲温度の差が少ない場合は、検知しにくくなります。

センサーの検知エリアを狭くしたい場合は、マスキングカバーで調節します。マスキングカバーを取り付けると、カバーで覆われた部分は検知しなくなります。
マスキングカバーをご利用の場合は、営業担当までお問い合わせ下さい。

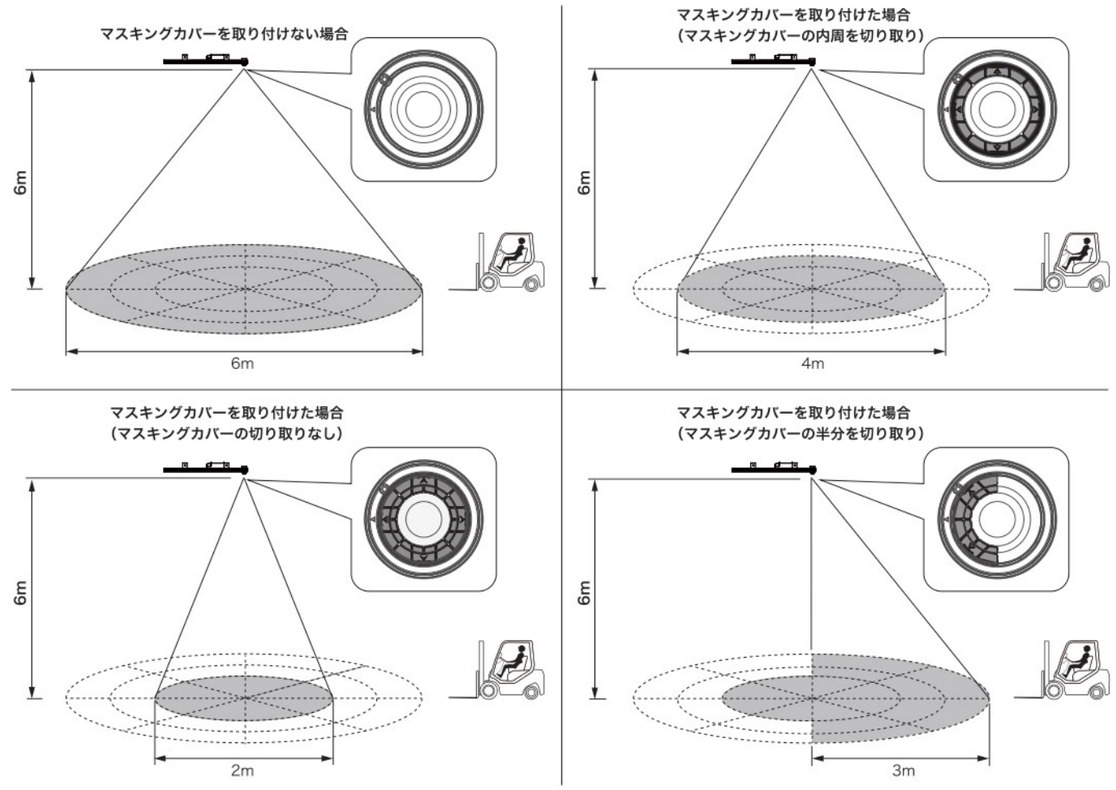

リモコン（形式 RC-3、別売）の使い方

別売りのリモコンにより、器具１台ごとに、
ご使用状況に応じた設定をすることができます。

器具がリモコンからの信号を受信すると２回点滅します。
１台のリモコンで、複数の器具を共通に操作することができます。

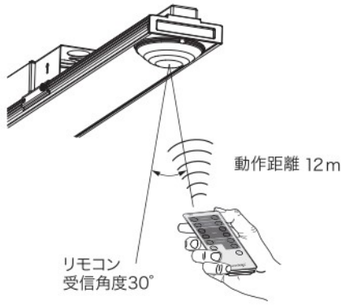

器具の真下からリモコンを操作してください。

⚠ 注意

ウォームアップ（初期安定動作）について

電源投入後60秒間は強制点灯し、リモコン操作ができません。これは、センサーが安定するまでの初期動作で故障ではありません。

動作ボタン 出荷時設定：自動

- 自動：センサーで自動点灯・自動消灯します。点灯時間は点灯時間設定ボタンで設定できます。※出荷時は「自動」に設定されています。
- 連続点灯：センサーは無効となり、連続点灯します。

待機時ほんのり点灯ボタン 出荷時設定：ON

- ON：待機時（センサーが検知していない時）、ほんのり点灯（20% の明るさで点灯）します。※出荷時は「ほんのり点灯 ON」に設定されています。
- OFF：待機時（センサーが検知していない時）、消灯します。

点灯時間設定ボタン 出荷時設定：30秒

点灯時間を 30 秒、1分、3分または 5 分に設定できます。
センサーの検知エリア内で人やフォークリフトが動き続けると、センサーが再検知し、点灯時間は延長されます。
※出荷時は「30 秒」に設定されています。

センサー感度設定ボタン 出荷時設定：H

センサーの感度をH(高)、M(中)、またはL(低)に設定できます。

（設定例）
取付高 8m以上 → 感度H
取付高 6～8m → 感度M
取付高 4～6m → 感度L
人を検知しにくい → 感度を上げる
誤作動をする → 感度を下げる

- 消灯：消灯します。センサーも無効となります。「自動」ボタンを押すとセンサーが再び有効になります。
- テスト：テストモードでセンサーの動作を確認することができます。待機時（センサーが検知していない時）は消灯していますが、センサーが検知すると 6 秒間だけ点灯（100% の明るさで点灯）します。
- リセット：出荷時の設定に戻します。